⑤

6,3

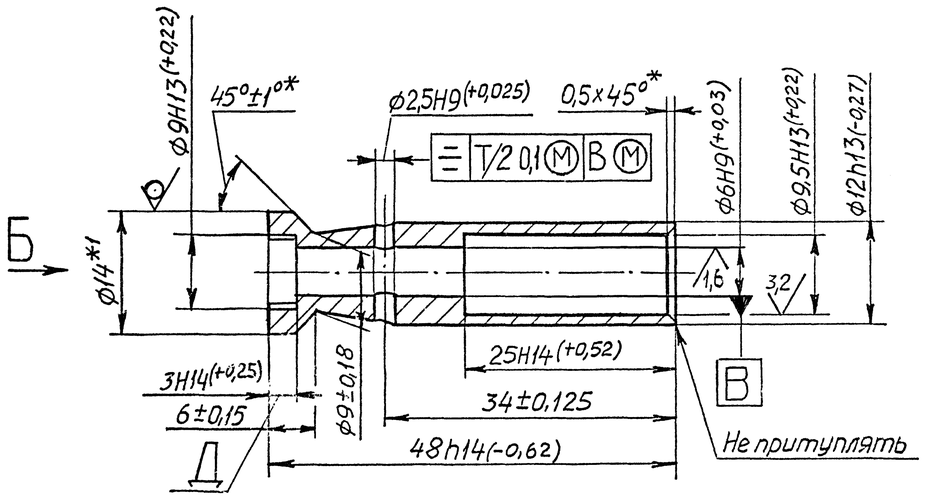

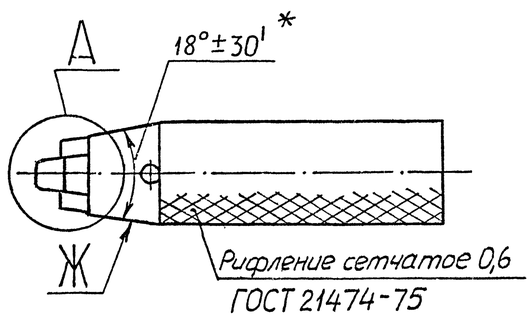

Б (4:1)

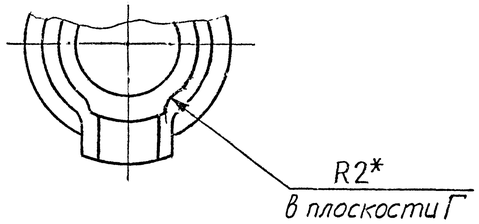

1.* Размеры обеспеч. инстр.

2.*1 Размер для справок.

3. Допускается рифление сетчатое 1,0 ГОСТ 21474-75.

4. Допускается выступание и занижение поверхн. Е относительно поверхн. Ж не более 0,3 мм.

5. Покрытие Ан. Окс. нхр.

6. Маркировать Ч и клеймить К на бирке к партии.

7. Остальные ТТ по ОСТ В3-4831-80.

А (4:1)

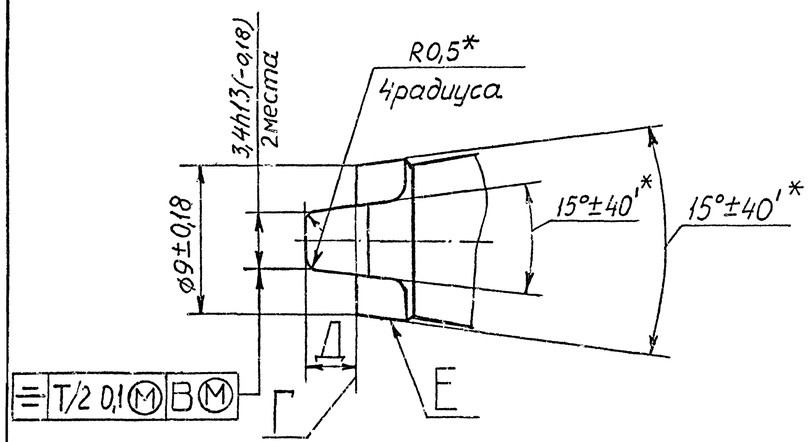

А (4:1) вариант

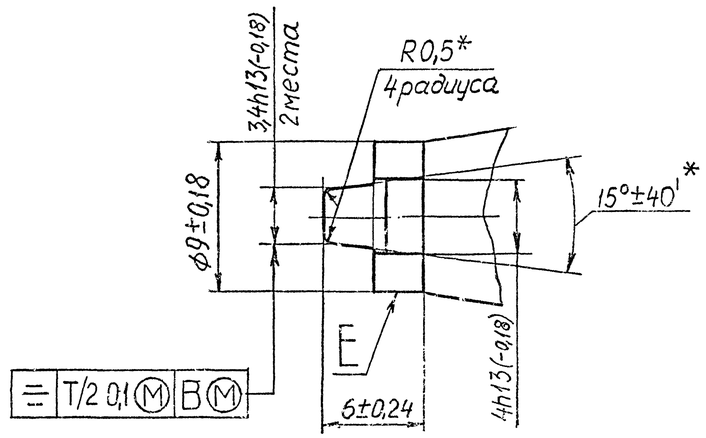

⑤

			9П338
9П338.143			
Рукоятка ⑤	Лит. 8,0	Масса 0,005	Масштаб 2:1
	Лист	Листов 1	
Пруток Д16Т. КР14П ~~НД~~ ГОСТ 21488-97	⑥		